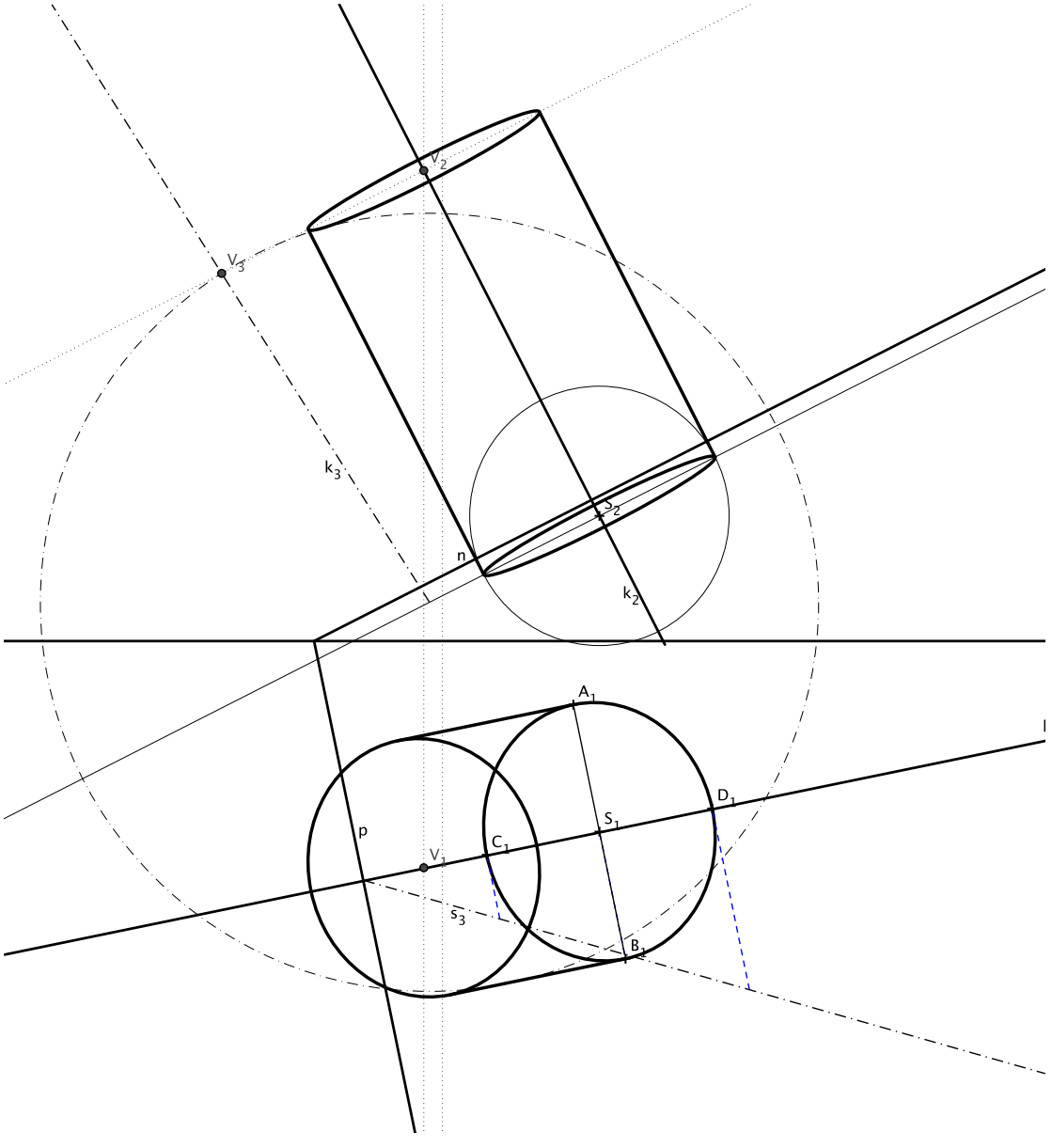
V2
V3
k3
S2
n
k2
A1
D1
S1
p
V1
C1
s3
B1